Type SLI04-6-S

modular @ analyse

Intelligentes Modulares Leitfähigkeitsmessgerät

Wesentliche Merkmale

- Induktives-Messsystem für Leitfähigkeits- und Konzentrationsmessung in Anlagen und Prozessen
- zur kostengünstigen Phasentrennung und einfachen Analysenaufgaben
- bis zu 4 frei hinterlegbare Konzentrations-kurven zur Anzeige in Prozent
- Anzeige von Leitfähigkeit, Konzentration, Temperatur
- Messbereiche frei konfigurierbar, über be-leuchtetes Grafik-Display oder kostenloser PC Software „SeliSoft“
- Sensorüberprüfung und Dokumentation mittels Leiterschleifen, PC und „SeliSoft“
- Sehr kompakte und robuste Ausführung im Hygienic-Design
- Gehäuse aus Edelstahl
- Extrem schnelle Ansprechzeiten
  Temperatur: t90< 9 sec.
  Leitfähigkeit: t90< 1sec. (Dämpfung=1)
- FDA-konform, EHEDG-zertifiziert

Technische Merkmale

- Analogausgang für Leitfähigkeit und Temperatur jeweils 4...20 mA; IO-Link
- 14 wählbare Grund- Messbereiche
- 4 Messbereiche extern umschaltbar
- IntelligenteTemperaturkompensation
- Temperatureinsatzbereiche:
  Medium (Dauer): 0 °C bis 100 °C
  Medium max. (1/h) 0 °C bis 150 °C
- modulare Prozessanschlusstechnologie
- Einbau in Rohrleitungen ab Rohrnennweite DN 40

Aufbau und Wirkungsweise

Das SLI 04 ist ein äußerst kompaktes Mess-system zur induktiven Leitfähigkeitsmessung.

Durch die Kombination aus Edelstahl und Peek ist der Sensor äußerst robust und schnell.

CERTIFIED EHEDG TYPE EL CLASS I

Beispiele modularer Prozessanschlüsse

Varivent | Triclamp | Milchrohr

Siehe Datenblatt Prozessanschlusstechnik

modular @ process

Bevorzugte Anwendungsgebiete sind:

- Lebensmitteltechnologie
- Chemie + Pharmazie
- Medizintechnik
- Umwelttechnik

  - Medien + Phasentrennung Konzentrationsregelung
  - Aufschärfung von CIP-Anlagen
  - Überwachung der Produktqualität
  - Detektierung von Produktrückständen im Reinigungsrücklauf

Stand 01/2024

Type SLI04-6-S

modular @ analyse

Daten

Versorgungsspannung	18...32 VDC
Eigenstrombedarf	Max. 100mA (gepulst)
Display	Parametrierung und Anzeige
User Interface	3 Tasten
Besonderheiten	Paramentrierbar über PC-Software „SeliSoft“ oder IO-Link
Temperaturkoeffizient	Für jeden Messbereich einstellbar: 0...5%/K
Messbereich Temperatur	-20°C...150°C
Anschlussart	2x M12 Stecker 5-polig
Ausgänge	2x 4-20mA und IO-link
Anschlüsse intern	keine
Prozessanschluss	G1” Hygienic Connect elastromerfreie Dichtmittel
Material	Sensorspitze Peek/1.4404(316L) Gehäuse / Druckanschluss 1.4305
Zulassungen	EHEDG zertifiziert,3A in Vorbereitung
Schutzart	IP69K; IP68
Umgebungstemperatur	-20°C...60°C
Prozesstemperatur	0°C...100°C; 1 h 150°C
Betriebsdruck	16 bar
Messbereich Leitfähigkeit	div. Messbereiche extern umschaltbar; 0...0.5mS/cm bis 0...999mS/cm

Spezifikationen Leitfähigkeit:

Messgenauigkeit Gesamt	+/- 2%vom Messbereichsendwert
Reproduzierbarkeit	<1% vom Messwert
Langzeitstabilität	+- 0,5% vom Messbereichsendwert +/- 20µS/cm
Ansprechzeit	t90< 1 Sekunde. (Dämpfung=1)
Auflösung der Leitfähigkeit:	
<1 mS/cm	1µS/cm
1...10mS/cm	10µS/cm
10...100mS/cm	100µS/cm
100...999 mS/cm	1000µS/cm

Spezifikationen Temperatur

Auflösung	0,1°C
Wiederholgenauigkeit	0,2% vom Messbereich
Ansprechzeit	t90<9 sec.
4...20 mA Analogausgänge:	
Temperaturdrift	<(100...150 ppm/°C)
Genauigkeit	0,1% vom Messwert; +/- 10µA
Bereich 20...50°C	<+/-0,2°C
Bereich-20...150°C	<+/-1,5°C
Ansprechzeit	t90 < 1 Sekunde
Max. Bürde	500 Ohm

Einbausituation

Das Gerät darf nur in Verbindung mit dem modularen Prozessanschlusssystem „modular@process verbaut werden.

SLI04-	0	6	-		-	
Edelstahlanschlusskopf						
Mit Anschlusskopf und 2xM12 Verschraubung	0	6				
Ausführung						
Standart (EHEDG, 3A in Vorbereitung)				S		
Aufpreis für verlängerte Sensorversion				V		
Parametriermodul						
mit integriertem Bedien + Anzeigedisplay, Sichtdeckel						-
ohne integriertem Bedien + Anzeigedisplay, geschlossner Deckel						0

Maßzeichnung

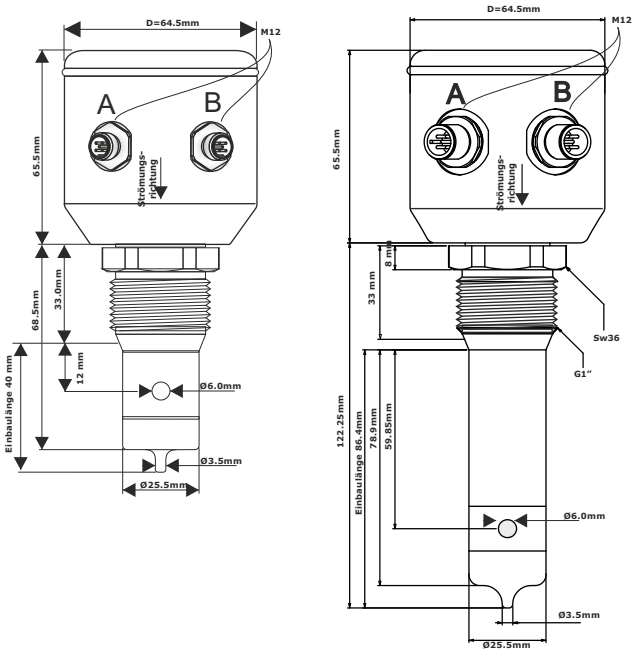

Standardversion Verlängerte Version

Elektrischer Ansschluss

Stecker: 2 x M12 5-polig;
kein Schraubklemmenanschluss vorgesehen

Versorgung

A

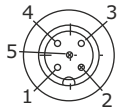

1: 18...32 VDC + (braun)
2: TX(nur mit Prog.-Adapter kontaktierbar)
3: GND - (Versorgung)(blau)
4: IO-Link-Kommunikation, schwarz
5: RX(nur mit Prog.-Adapter kontaktierbar)

In - Out

B

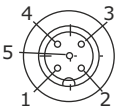

1: OUT / 4...20mA / Leitfähigkeit (braun)
2: OUT / 4...20mA / Temperatur (weiß)
3: DIGI - IN1 (blau)
4: DIGI - IN2 (schwarz)
5: GND (OUT / IN) (grau)

Optionales Zubehör

PC USB Interface (SMW-PA-M12)

M12 Y-Adapter zum Anschluss an PC USB Interface (ST-M12-Y-AD)

Klemmgehäuse KGS-...

Leiterschleifenset (FP-00357) zur Simulation von Leitfähigkeit und Überprüfung des Sensors

Stand 05/2024